· Túnel Escurridor ·

FICHA TECNICA

ALTURA	1.70 MTS.
ANCHO	1.00 MTS.
LARGO	3.00 MTS
3 MOTORES	1 HP. A 1750 R.P.M. **
VOLTAJE	110, 220 O 440 VOLTS
REDUCTOR BALDOR	15-1 MODELO # GS1521G
LUBRICANTE DEL REDUCTOR	ACEITE MOBIL SHC 634
LUBRICANTE P/ TRANSMISION	GRASA SKF TIPO GRA-TM2
MALLA ACERO INOX. T-304 G.A.	TIPO ALIMENTICIO

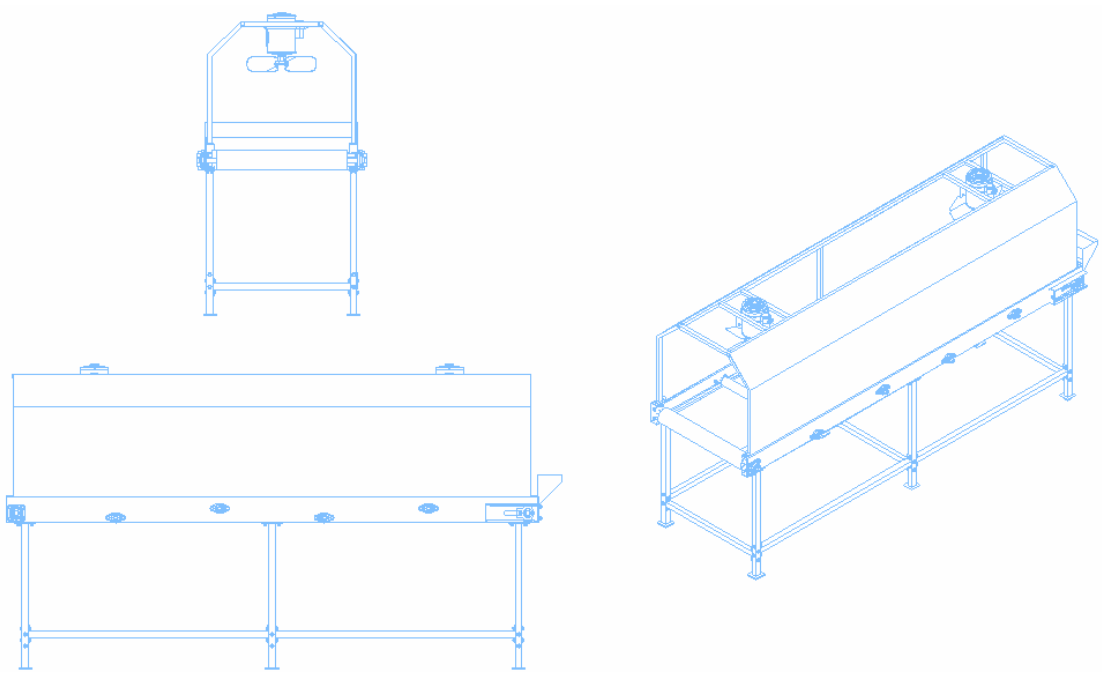

Adolfo López Mateos # 35 · Col. Centro · C.P. 91500 · Coatepec, Veracruz. México
www.maqafe.com.mx **maqafe@maqafe.com.mx**